F-Norm. DSB.	Ventilkegle til Pintsch termostat.	13.61-5. A1

1961

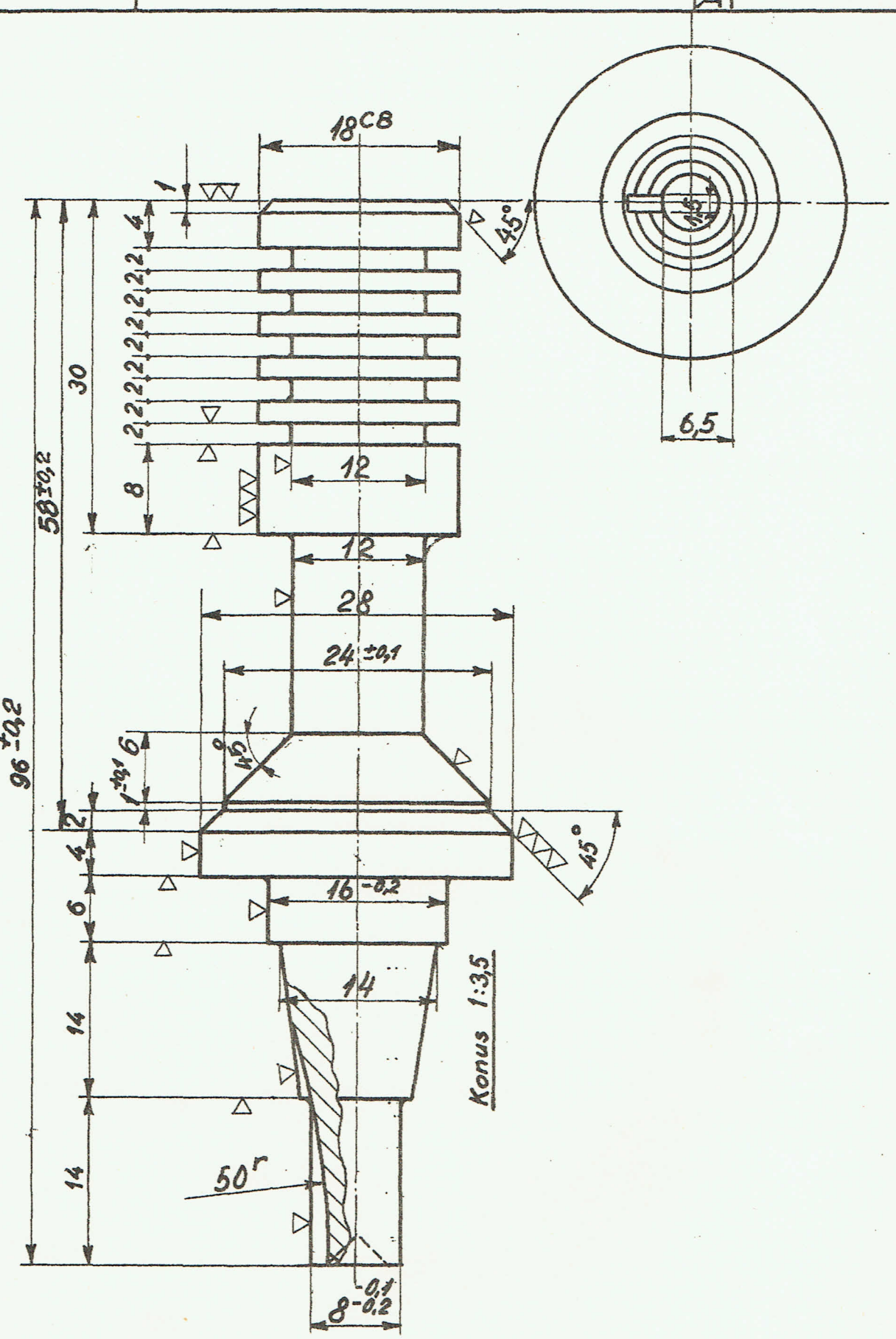

2:1.

Rekvisitionsbetegnelse.	Materiale.	
	Rustfri stål UHB 44	

M 04229/61